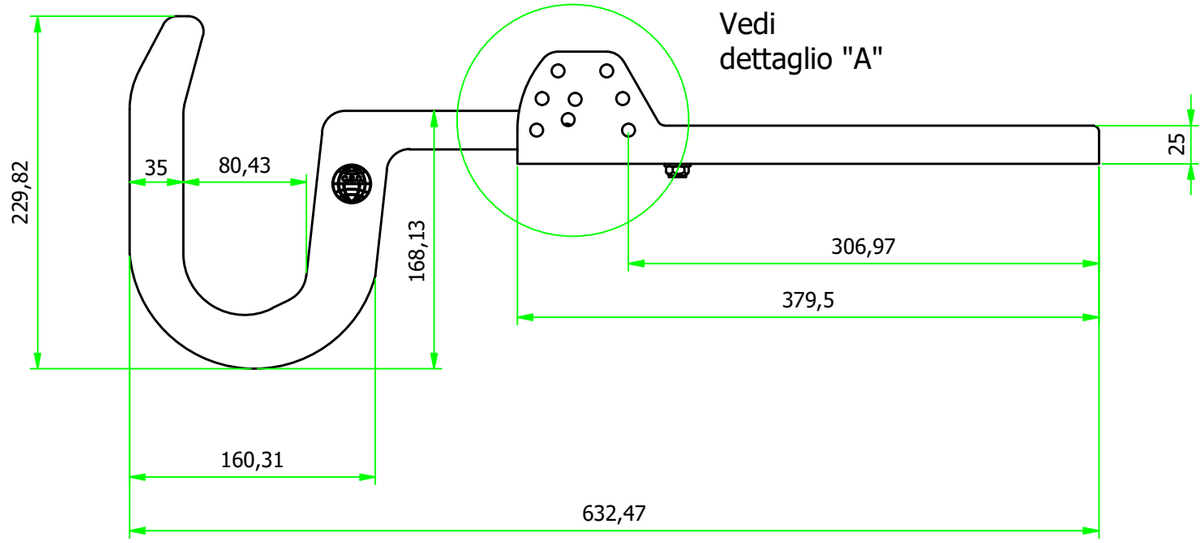

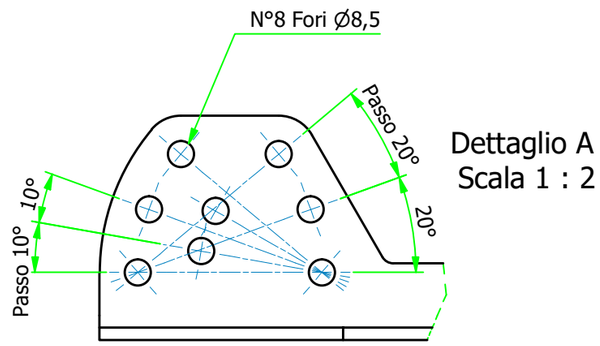

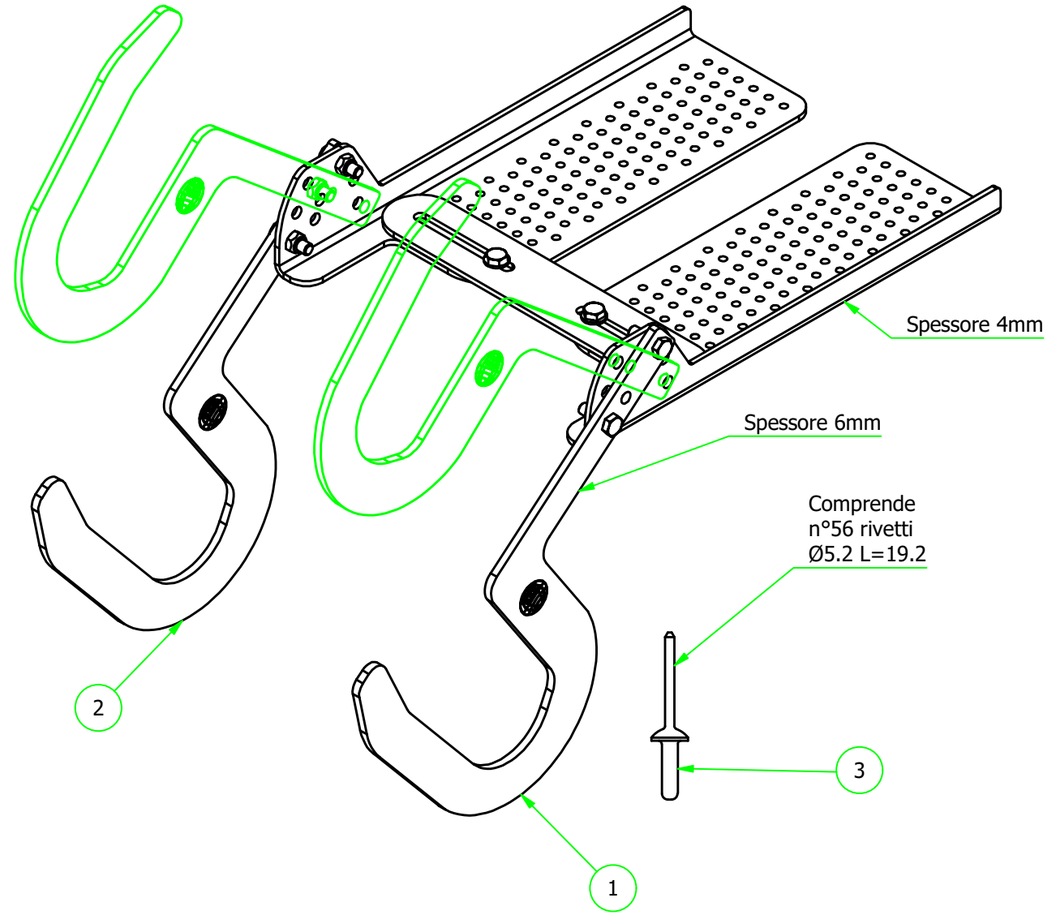

n°96+96 fori Ø 5.6

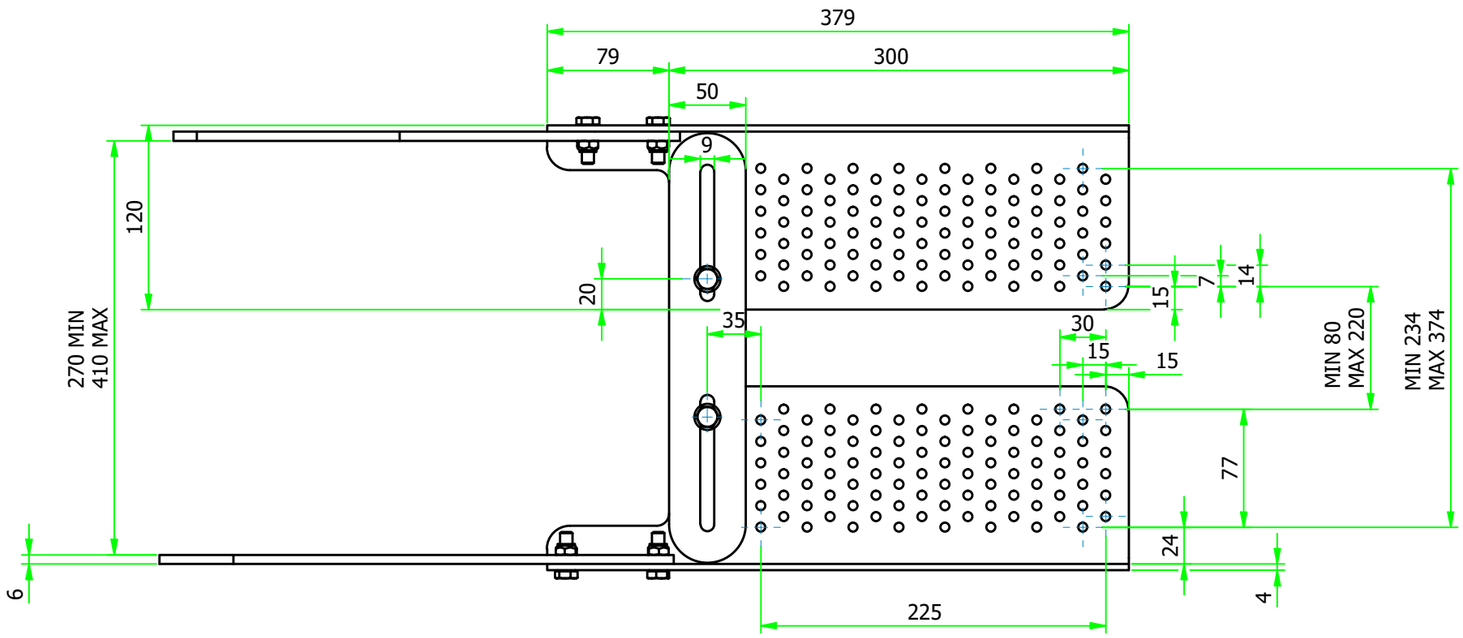

N°	CODICE	DESCRIZIONE	MATERIALE	Q.TÀ
3	RIV5.2-19.2	Rivetto mod. S-TRIFAR Ø 5.2mm l=19.2mm	Commerciale	56
2	384CS	Gancio sinistro per grecata	Composto	1
1	384DS	Gancio destro per grecata	Composto	1

N°	Data	Modifica	Richiesto da	Eseg. da

C.S.C. s.r.l.
ATTREZZATURE PER LA SICUREZZA
Via Europa, 1 - 42015 Correggio (Reggio Emilia) Italia
Tel. +39 0522 732009 - Fax. +39 0522 732059
www.cscedilizia.com

Cliente:
N° Commessa
N° Sezione
Sostituisce il:
Sostituito dal:

Dimensioni lineari non tollerate seguire tolleranze generali UNI-ISO 2768 - v
Dimensioni lineari di smussi e raccordi non tollerate seguire tolleranze generali UNI-ISO 2768 - v
Dimensioni angolari non tollerate seguire tolleranze generali UNI-ISO 2768 - v

Scala: 1:4
Note:
Disegnato da: F.T.
Materiale: Composto
Trattamento: Zincatura a freddo
Peso kg. 5,26 kg
n° Pezzi:
Data: 24/03/21
Verificato da: E.B.
Descrizione: Gancio scala regolabile per tetti piani e inclinati in grecata
Codice: 384C

Proprieta' riservata - Riproduzione Vietata - La ditta tutela i propri diritti a termine di Legge